Schiele

Coating Intelligence

Technologieprogramm

Technology program

- Leisten- & Brettware / Mouldings and boards
- Möbel / Furniture
- Schalungstechnik / Formwork
- Türen / Doors
- Holzfenster / Wooden windows
- Fußboden / Flooring
- Metall- & Kunststoffprofile / Metal and plastic profiles
- Deckenplatten / Ceiling tiles
- Faserverstärkte Werkstoffe / Fibre reinforced material
- Rohre und Ketten / Tubes and chains

VACUMAT®

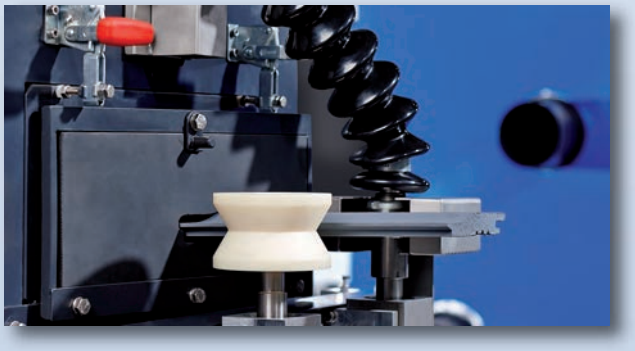

VACUMAT® MasterCoat

Oversprayfreie, profilunabhängige Vakuum-Beschichtung von Profilelementen und Flächen. Präzise Rundum- oder Segmentbeschichtungen (3- oder 4-seitig) sind in einem Arbeitsgang möglich.

Vacuum coating of profile elements and surfaces regardless of profile and free of waste or overspray. All-around coating and coating of individual segments are possible in one pass.

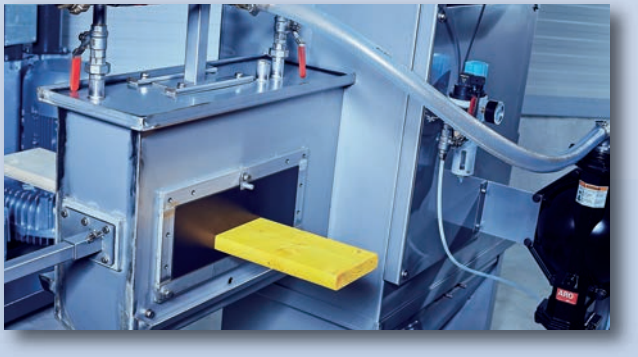

EASYCOATER

Das Einstiegsmodell für das Beschichten von Hobelwaren im Stand-alone-Betrieb. Dünne Lasuren und Lacke höherer Viskosität werden zuverlässig und sauber aufgetragen. Komplizierte Geometrien werden 3- oder 4-seitig behandelt. Einfache, verständliche Bedienung für Jedermann.

The entry-level version for the coating of moulded boards and panels, designed for Stand-alone-operation. Thin stains and paint systems of a higher viscosity will be coated reliable and proper. Complicated shapes can be treated on 3 or on 4 sides. Easy and understandable operation for everybody.

Schiele
Coating Intelligence

VACUMAT® ProfileCoat

Oversprayfreie, profilunabhängige Teilbeschichtung von Profilelementen. Präzise Teilbeschichtungen von Profilsegmenten (z.B. PVC-Fensterprofile) sind in einem Arbeitsgang möglich.

Vacuum coating of profile elements and surfaces regardless of profile and free of waste or overspray. The precise coating of profile segments (f.e. PVC-profiles) can easily be done in one pass.

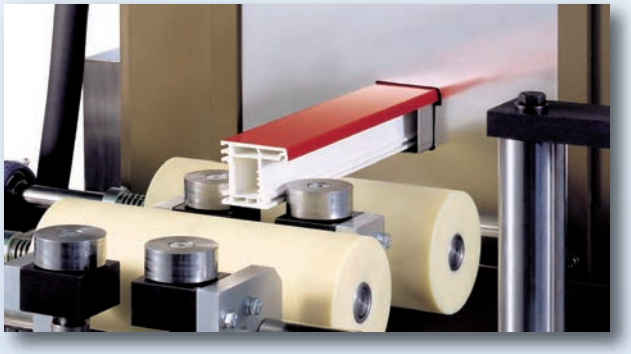

VACUMAT® FutureCoat

Oversprayfreie Segment-Vakuum-Beschichtung von Profilelementen und Flächen, insbesondere Türfutter oder Plattenware.

Vacuum coating of segmented elements and surfaces, especially door frames or furniture panels free of waste or overspray.

VACUMAT® EdgeCoat

Präzise Kantenlackierung ohne Abkleben. Oversprayfreie Beschichtung von Möbeln, Plattenware, Türkanten und profilierten Kantenverbindungen.

Vacuum coating without waste or overspray. Edge coating of furnitures, panels, door edges or profiled click-systems. Taping is not necessary.

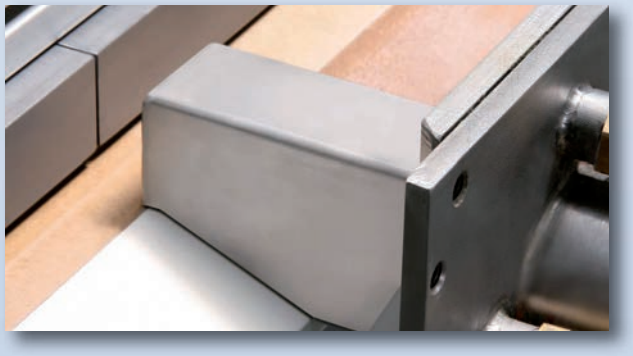

VACUMAT® MultiCoat

Präzise, mehrdimensionale Kantenlackierung mittels Robotertechnik. Besondere Kantenprofile und Konturen werden gleichmäßig beschichtet.

Precise, multidimensional edge coating through robot technology. Special profile shapes and panel contours can be coated uniformly in one process all around.

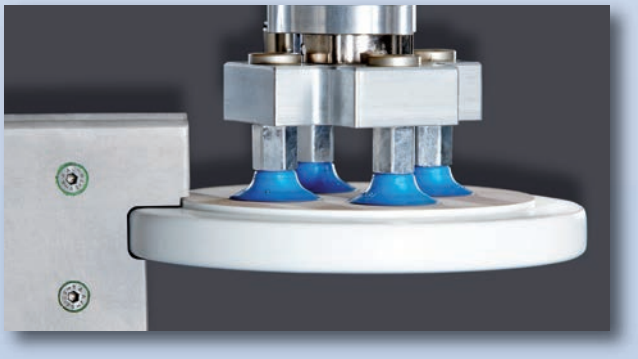

TransferDisc

Minifase / Bevelled edge

Die effektivste Art der Minifasenlackierung.
Höchste Präzision bei der Lackierung, einfache Bedienbarkeit durch ihr Personal, minimale Rüstzeiten sowie geringster Lackeinsatz von gerade einmal 0,5 Liter machen das SCHIELE TransferDisc System so einzigartig.

The most effective way of bevel coating.
Highest precision in painting, simple operation by your staff, very short set-up time and a minimal paint consumption of only 0.5 litres make the SCHIELE TransferDisc System so very unique.

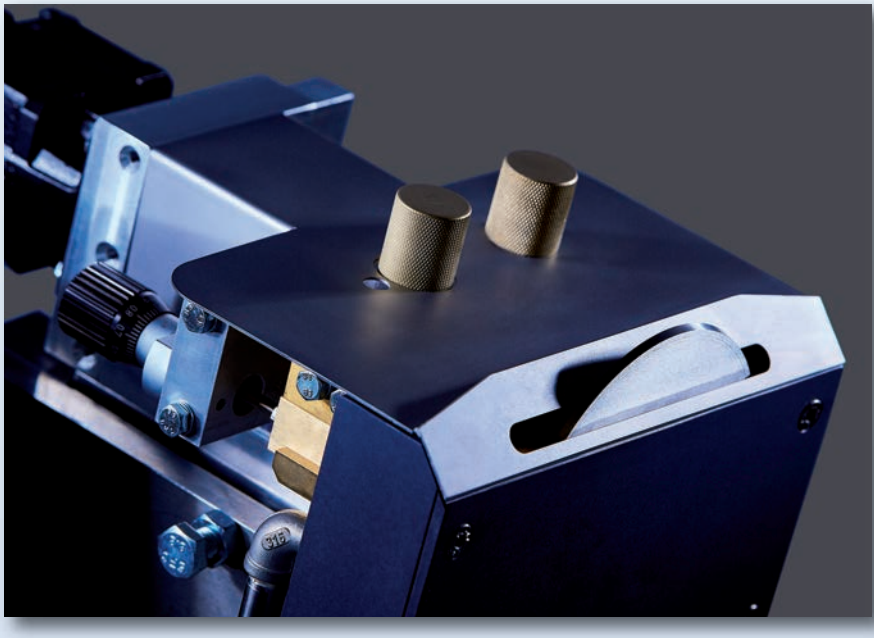

Durch die Verwendung einer speziellen Transferscheibe ist auch die Stirnkantenversiegelung von Parkettdielen mittels farbloser Versiegelungsmedien spielend leicht zu realisieren. Sowohl für den Einsatz auf der Queranlage, als auch für die Verwendung auf Längs- und Queranlagen gedacht:
Intelligente Lösungen für den täglichen Einsatz aus dem Hause SCHIELE.

By using a special disc-tool, the sealing of the front edges on parquet panels can easily be implemented. The concept is used either on the cross machine or on all four sides of the panel. Intelligent solutions for your daily business – made by SCHIELE.

Die TransferDisc-Aggregate sind Teil des Kantenbearbeitungsprozesses einer Fußbodenlinie. Die individuell notwendigen Trocknungs- und Transportlösungen aus dem Hause SCHIELE für die nachgelagerten Fertigungsschritte runden die verschiedenen Konzepte für den betreffenden Produktionsschritt ab.

The TransferDisc-aggregate is part of the milling process in a flooring line. For the individual concepts SCHIELE also offers the required drying technology and conveying solution.

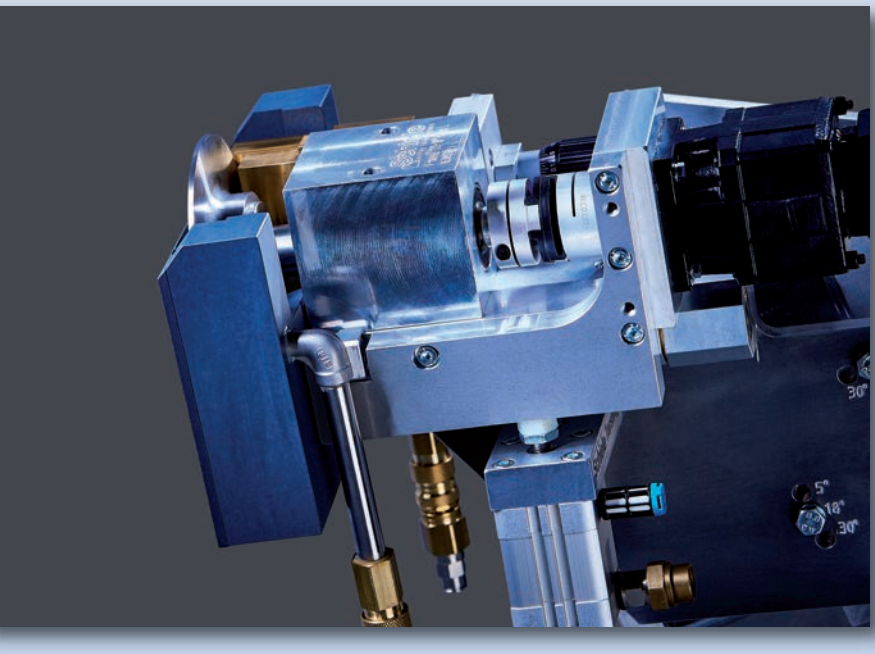

Auch in den Bereichen Möbel- und Türenfertigung kommt die TransferDisc-Technik zum Einsatz. Egal ob es um das Kaschieren von Furnierschnittkanten geht oder um die Fasenbeschichtung von Türen: Das innovative und effiziente TransferDisc-Prinzip lässt sich einfach und sinnvoll in die Produktionsprozesse integrieren.

Even in the Furniture and Door industry the TransferDisc technology is deployed. The staining of cutted edges on veneer or the coating of bevels on doors can easily be integrated in the production process.

Schiele
Coating Intelligence

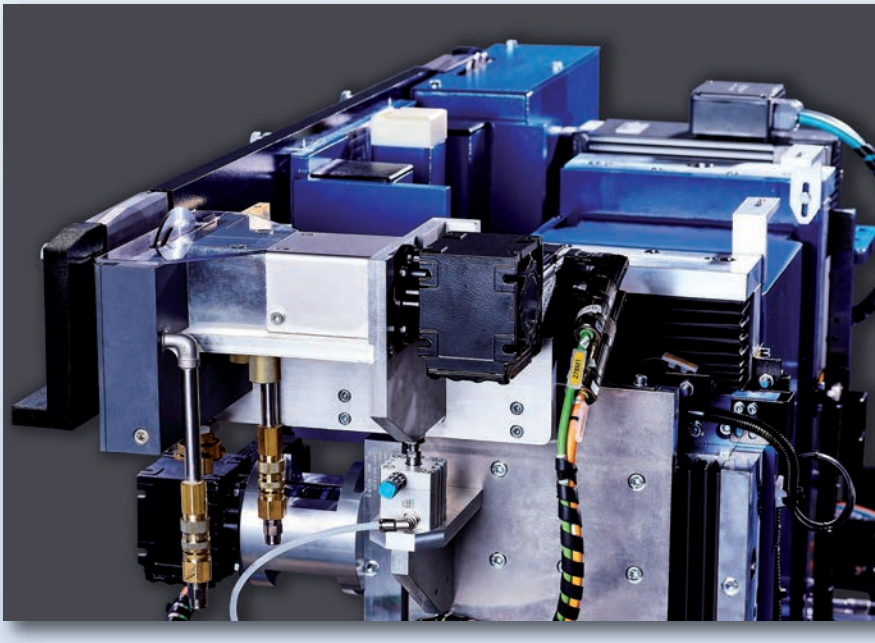

Mittelfase / Centre bevel

Das Sonderaggregat für das Fräsen und Lackieren der Mittelfase. Positioniert inmitten des Querprofilierers fräst und lackiert die Speziallösung aus dem Hause SCHIELE präzise und zuverlässig die gewünschte Fugenform. Ob L-Fuge für die Fliesenoptik oder V-Fuge für den klassischen Fußboden: Die Mittelfase reduziert Ihre Produktionskosten und erweitert Ihre Möglichkeiten.

The special aggregate for the milling and painting of the centre bevel. Installed inside the cross section of the milling machine the centre bevel unit cuts the L- or V-groove, cleans the coating area and transfers the paint on the prepared bevel –reliable and precise. The centre bevel reduces your production costs and extends your possibilities.

Fräsen – Absaugen – Lackieren, alles in einem Aggregat.
In Kombination mit der anschließenden SCHIELE Trocknungstechnik HIR die professionelle Maschinentechnik für Ihre Fußbodenfertigung.

Milling – cleaning – coating, all in one aggregate.
In combination with the following drying technology HIR from SCHIELE, the professional technique for your flooring production!

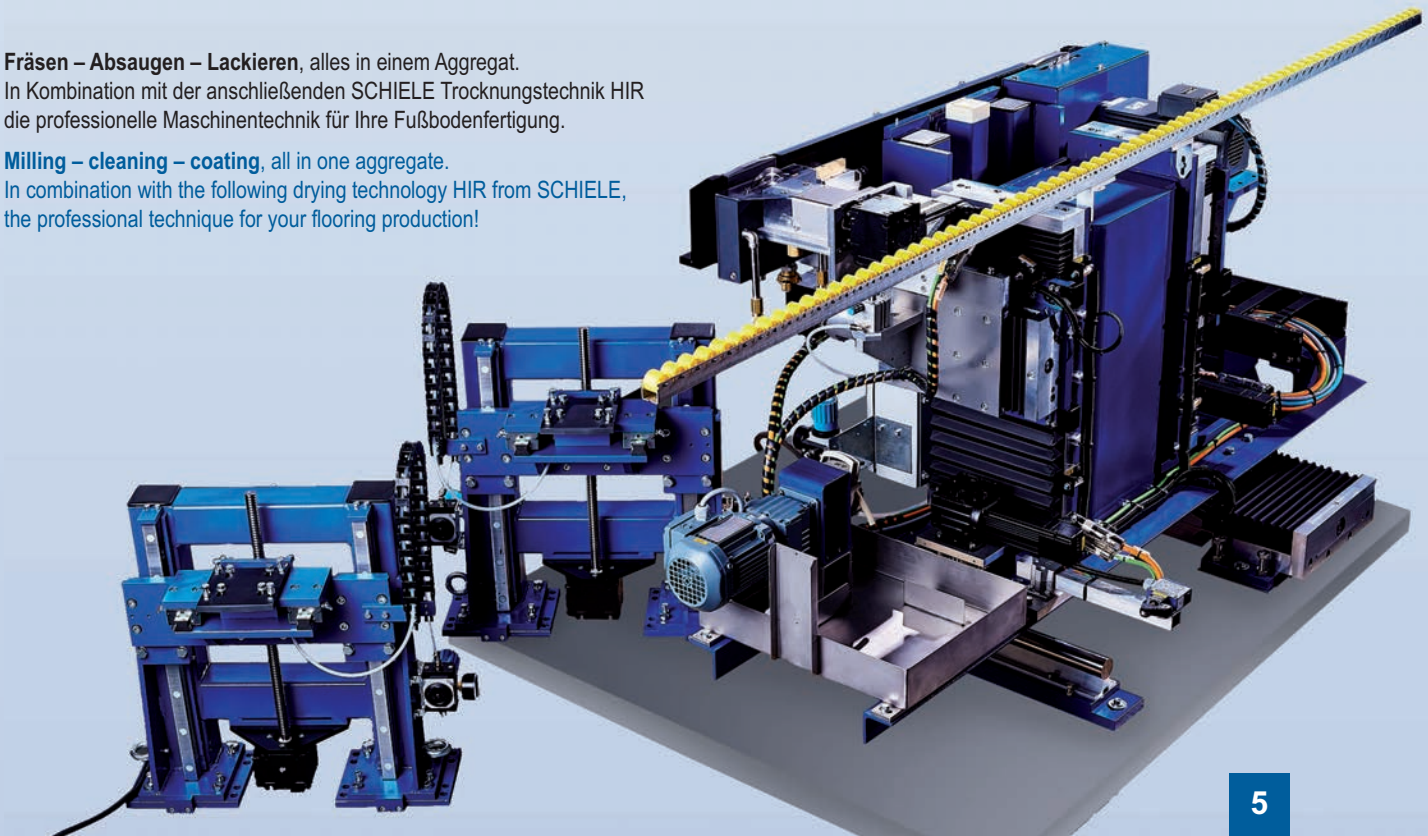

DryerUv

DryerHir

DryerNir

Die anwendungspezifische Trocknungs- und Aushärtungstechnik für Ihren Lackierprozess. Effizient und zuverlässig.

The application-specific curing technique for your coating process. Efficient, tried and trusted.

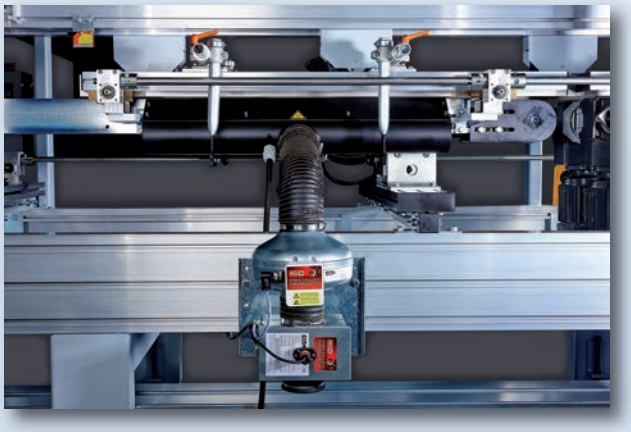

Fußboden / Flooring

In der Fußbodenindustrie ist bei der Lackierung von Minifasen Schnelligkeit und Präzision gefragt. Mit den hocheffizienten Trocknungsverfahren HIR und NIR werden Wasserlacke in der modernen Fertigungsstraße innerhalb von Sekunden getrocknet.
Abhängig vom verfügbaren Platz, der Vorschubgeschwindigkeit und den Energiekosten kommen entweder HIR oder NIR-Technik zum Einsatz.

In a modern flooring production concept rapidness and precision are decisively for its success. By using the highly efficient drying technologies HIR and NIR, waterbased paint can be cured within seconds. Depending on the available space, the feeding speed and the energy costs, either HIR or NIR-technique is deployed.

Strangware / Elongated workpieces

Für das Aushärten oder Trocknen von Strangware in Form von Leisten, Bretter, Schalungsträger, Holzfensterteile, Rohre, PVC-Profile etc.
Anschließend an die Beschichtung bietet SCHIELE maßgeschneiderte Lösungen an, sei es in Linie verkettet oder als losgelöster Stand-alone-Prozess.

For the curing and drying of elongated workpieces, such as mouldings, boards, I-beams, wooden window elements, tubes or PVC-profiles, SCHIELE offers tailor-made solutions. The curing / drying can be connected to the coating unit to finish the product in one pass. If the production process requires a Stand-alone-solution – No problem at all!

Kanten / Edges

Die jahrzehntelangen Erfahrungen aus dem Möbel- und Fußbodenbereich in Sachen Kantenbehandlung und die smarten Konzepte machen die Trocknungslösungen von SCHIELE für diese Anwendung so beliebt. Sowohl im Bereich UV-100% als auch bei Wasserlacken gibt es durchdachte, intelligente Technik „Made in Germany."

SCHIELE's knowledge in edge treatment and its requirements is based on the experiences collected in the flooring and furniture industry in many, many years. Curing technology for UV-100% or waterbased paint on edges – reliable and smart, "Made in Germany".

IMPREGMAT®

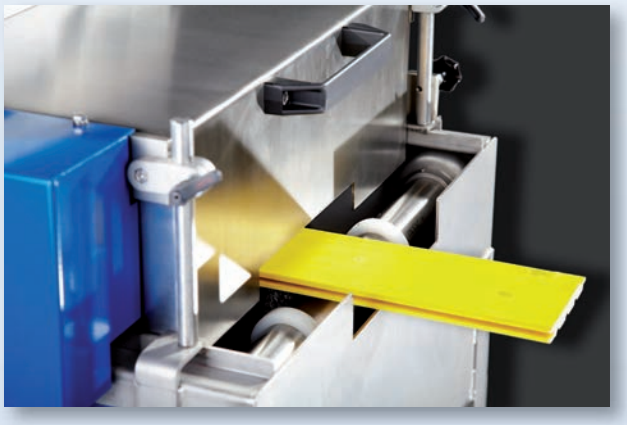

IMPREGMAT® Evo

Universelle Imprägnieranlage für den Auftrag von Farben, Lasuren und Holzschutzsystemen, wasser- oder lösemittelbasiert. (300x300 mm oder 300x500 mm, min. 1 m Länge)

Universal impregnation system for the application of stain, wood preservative and paint, water- or solventbased. (300x300 mm or 300x500 mm, min. 1 m length)

IMPREGMAT® Profimat

Spezial Ausführung für die Verarbeitung von hochviskosen Lacken oder Öle für die Außenanwendung. (250x50 mm, min. 1 m Länge)

Special execution for the application of high viscosity paint or oil systems for exterior use. (250x50 mm, min. 1 m length)

IMPREGMAT® VM-Mini

Das Einsteigermodell für die Beschichtung von Brettware mit wasser- oder lösemittelbasierten Lasuren. (200x40 mm, min. 1 m Länge)

Entry-level model for the coating of boards with water- or solvent-based stain (200x40 mm, min. 1m length)

IMPREGMAT® VM-Maxi

Universelle Imprägnieranlage für den Auftrag von Farben, Lasuren und Holzschutzsystemen, wasser- oder lösemittelbasiert. (300x120 mm, min. 1 m Länge)

Universal impregnation system for the application of stain, wood preservative and paint, water- or solventbased. (300x120 mm, min. 1 m length)

IMPREGMAT® Aquapaint

Sonderlösungen im Bereich IMPREGMAT, z.B. für Plattenware oder Balken mit speziellen Abmessungen.

Special solutions in the range of IMPREGMAT, e.g. for panel or beams with exceptional dimensions.

TransportSystems

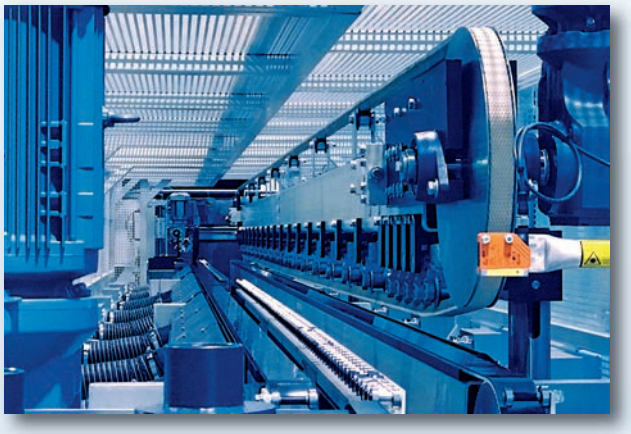

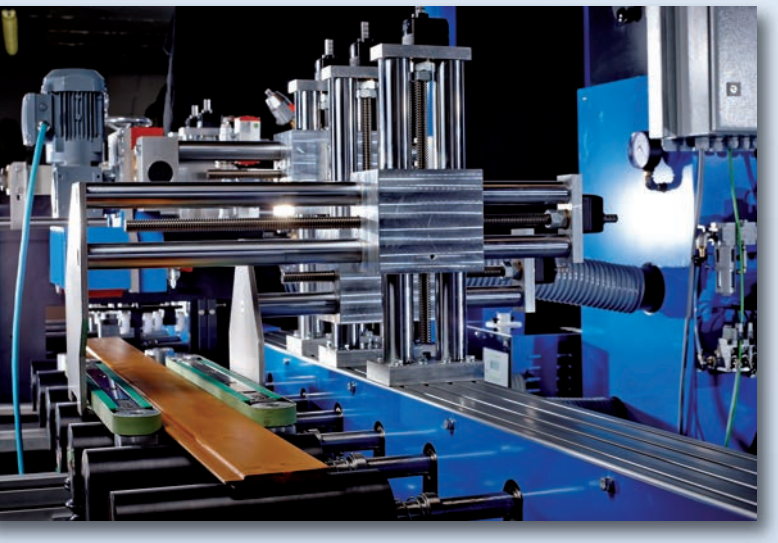

Oftmals liegt die Ursache für ein mäßiges Lackierergebnis nicht in der Applikationstechnik, sondern in der unzulänglichen Qualität der Transport- und Fördertechnik. Ungenau geführte Werkstücke weisen Fehlstellen oder Lackierfehler in der Oberfläche auf. Die beste Basis für unsere Beschichtungstechnik ist das Transportsystem aus unserem Hause. Der, der weiß worauf es ankommt, wird alle bekannten Fehlerquellen vermeiden bzw. eliminieren.

Frequently the reason for a bad finishing results is not the application process itself, but rather the insufficient quality of the Transport system. Imprecise guiding of the workpieces is leading to defects and a poor finishing of the surface. The best basic for our coating technology is a conveyor from our company. The one, who knows what is important, will avoid and eliminate all known faults.

Technische Lösungen für:

- Fußbodensektionen: Riementransporte für Trocknungstechnik
- Fördertechnik: Rollengänge, Gurttransporte, Kettenförderer, Winkelübergaben und Überheber

Technical solutions for:

- Integrated section for a flooring line: belt conveyor for drying units
- Handling systems: Roller-, belt- and chain conveyors, cross sections and turning devices

Schiele
Coating Intelligence

Schiele Maschinenbau GmbH
D-56651 Niederzissen
office@schiele.de
www.schiele.de